CHAMBRE DE VISITE RECTANGULAIRE

Type RS 120x155 pour des tuyaux en béton Ø 30 à 90 cm

Suivant NBN B 21 - 101 (101 | BENOR | 116) CE

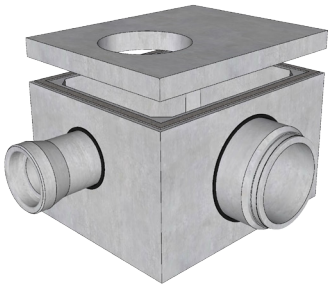

1

PROPRIÉTÉS :

- classe de circulation 1; (dans la chaussée)
- force de déchirement minimale Fp >= 120 kN;
- charge de rupture minimale Fv >= 300 kN.

POSSIBILITÉS :

- raccordements avec tuyaux en béton Ø 300 à 900 mm;
- raccordements avec tuyaux en grès;
- raccordements avec tuyaux en PVC;
- profil courant;
- plaque de couverture avec trou de visite Ø 700 mm en position fixe,
- plaque de couverture plein.

Joint de mortier entre la base et la dalle de couvrement effectuer par l'entrepreneur sur place.

La dalle de couvrement peut être produit avec un redan.

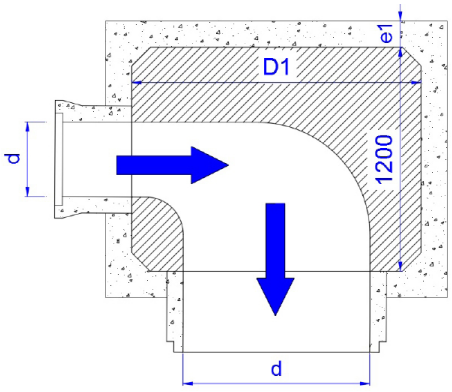

2

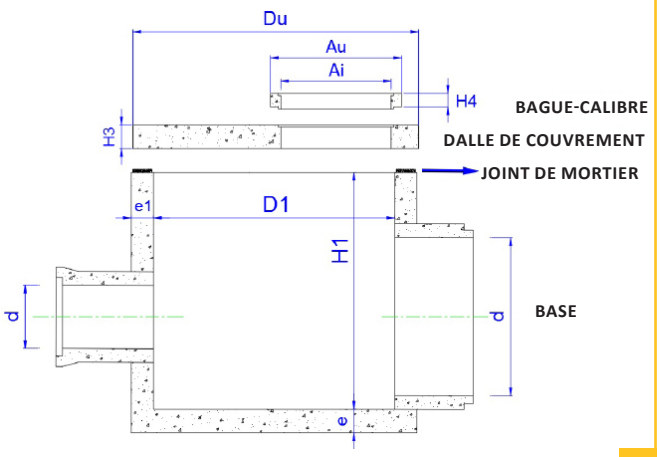

3

BASE						
Type	**d (mm)**	**e (mm)**	**e1 (mm)**	**D1 (mm)**	**H1 (mm)**	**kg***
RS 120	300	150	140	1550	min. 800	min. ± 2604
	400					
	500					
	600				par 50	
	700					
	800					
	900				max. 2150	max. ± 5353
	1000					
	1200					

REHAUSSEMENT				
Type	**D2 (mm)**	**e2 (mm)**	**H2 (mm)**	**kg***
N.A.				

DALLE DE COUVREMENT				
Type	**Du (mm)**	**Ai (mm)**	**H3 (mm)**	**kg***
plein	1830	N.A.	200	± 1198
+ trou	1830	700	200	± 1014

BAGUE -CALIBRE				
Type	**Au (mm)**	**Ai (mm)**	**H4 (mm)**	**kg***
E 70 / 80	940	700	80	± 60
E 70 / 150	940	700	150	± 110

kg*: poids non-certifié BENOR.
Profondeur maximale entre le dessous de l'élément de base par rapport au niveau du sol = 6 m.
Base et dalle de couvrement armée avec un plan de renforcement approuvé (WAR).

www.lithobeton.be Lithobeton nv - Kanaalstraat 18- 8470 Gistel-Snaaskerke- T +32 (0)59 27 60 60- F +32 (0)59 27 65 03- info@lithobeton.be